Copyright(C)2020 3D Corporation

THW-P0AA

Parapet bracket for Ulisse EVO

Ulisse EVO用パラペットブラケット

材質	ダイカストアルミニウム
塗装色	RAL9002
寸法	φ129x53mm
重量	約500g

■外形図

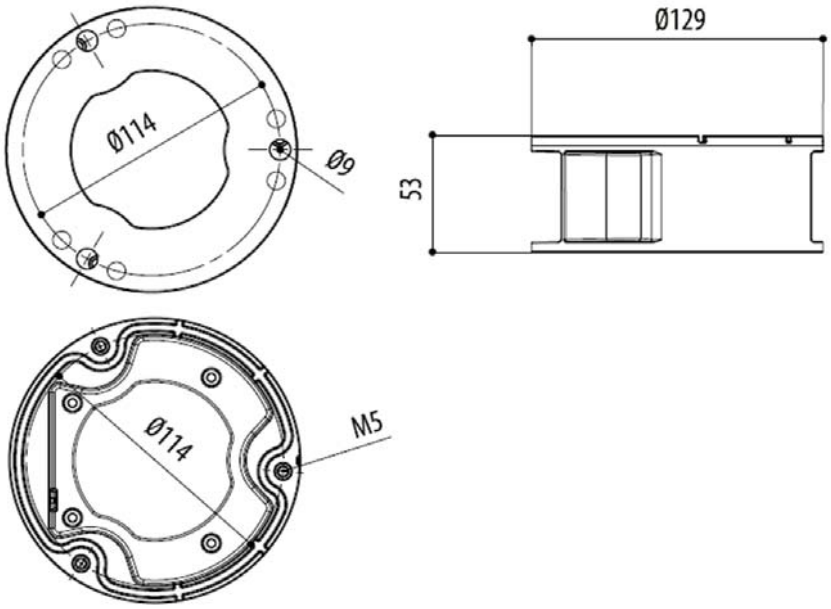

■その他オプション

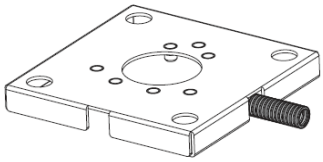

■別モデル　THW-P4AA　クイックコネクタ付

製品の仕様・デザインは予告なく変更することがあります。

Jul-20

株式会社スリーディー
154-0004　東京都世田谷区太子堂4-1-1　TEL:03-5431-5971　FAX:03-5431-5970　e-mail:info@3d-inc.co.jp