Copyright(C)2020 3D Corporation

THW-P4AA

Parapet bracket with quick connectors for Ulisse EVO

Ulisse EVO用クイックコネクタ付パラペットブラケット

材質	ダイカストアルミニウム
塗装色	RAL9002
寸法	φ129x53x80mm
重量	約650g

■適合ケーブル

Ethernetケーブル	STP シールドケーブル
電源線	0.75～2.5mm²
信号線	0.14～1mm²
仕上がり外径	6～12mm

■外形図

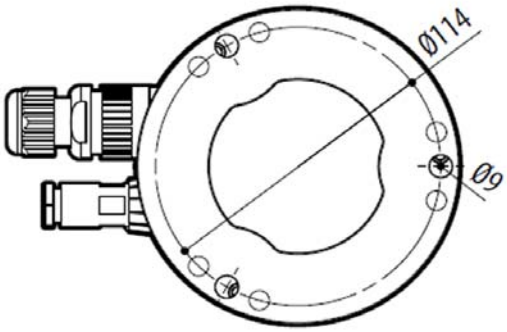

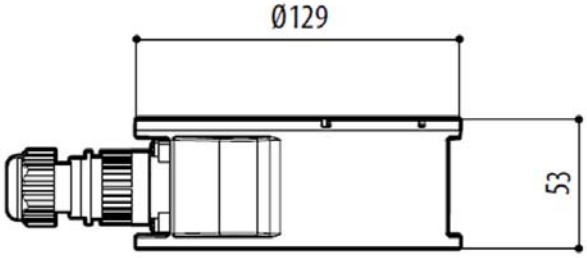

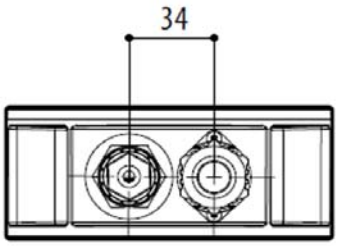

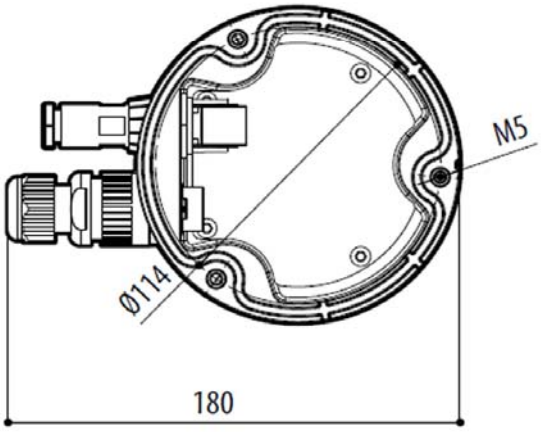

■付属品

Oリング 1式
M5ボルト 6本
スプリングワッシャー 6枚
小ワッシャー 3枚
大ワッシャー 3枚

Ethernetケーブル 1本
RJ45コネクタおよび入線用プラグ 1式

製品の仕様・デザインは予告なく変更することがあります。

Jan-24

株式会社スリーディー
154-0004 東京都世田谷区太子堂4-1-1 TEL:03-5431-5971 FAX:03-5431-5970 e-mail:info@3d-inc.co.jp

Copyright(C)2020 3D Corporation

THW-P4AA

Parapet bracket with quick connectors for Ulisse EVO

Ulisse EVO用クイックコネクタ付パラペットブラケット

付属のOリングを溝に合わせて配置します。

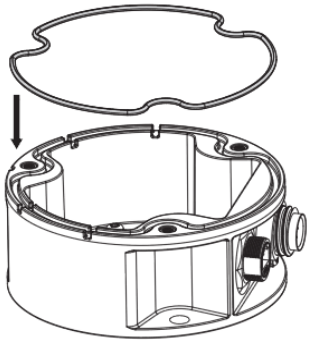

電源線、LANケーブルはカメラ本体下部から通します。

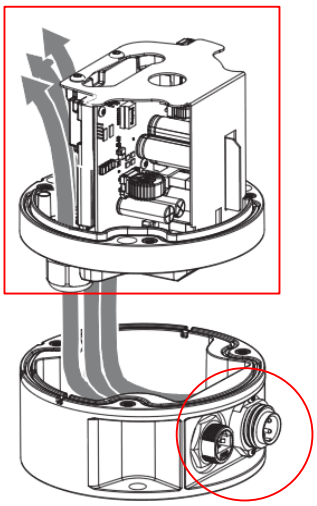

EVO下部

LANケーブルを入線するケーブルグランドは取り外します。
RJ45コネクタ付で入線できます。

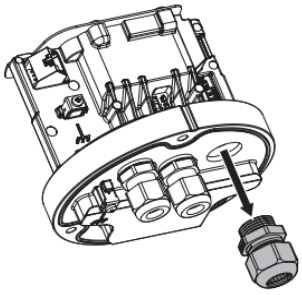

※付属のLANケーブル50cmは、切断せず使用してください。
ケーブルの余長は縛らずに、そのままにしてください。

■ブラケット内側

4ピン丸コネクタ　　LANコネクタ　RJ45　メス

付属のLANケーブルを内側のLANポートに接続します。
※付属のLANケーブル50cmは、切断せず使用してください。

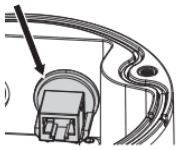

4ピンコネクタに付帯のケーブルでカメラへ電源供給します。
赤、白、青、緑/黄(アース)
※アース線は必ず本体基板アース端子に接続してください

■ブラケット外側

配線用のコネクタは付属しています。

①LANコネクタ　　TIA/EIA-568-B
ケーブル適合径:　5～6mm

付属品を使用してください。

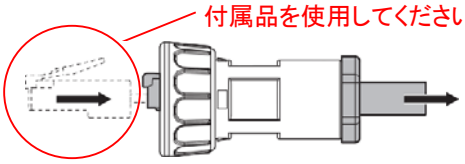

②電源用　　4ピン丸コネクタ
適合ケーブル径:　下記シーリングゴムによります。
穴径小　使用時　6-9mm
穴径大　使用時　6-12mm

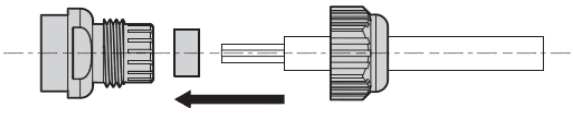

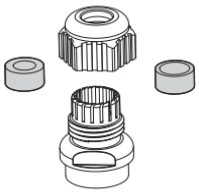

製品の仕様・デザインは予告なく変更することがあります。

Jan-24

株式会社スリーディー
154-0004　東京都世田谷区太子堂4-1-1　TEL:03-5431-5971　FAX:03-5431-5970　e-mail:info@3d-inc.co.jp

Copyright(C)2020 3D Corporation

THW-P4AA

Parapet bracket with quick connectors for Ulisse EVO

Ulisse EVO用クイックコネクタ付パラペットブラケット

■カメラ本体と本ブラケットとの固定
付属のボルト、スプリングワッシャー、小ワッシャーの順番で締めます。

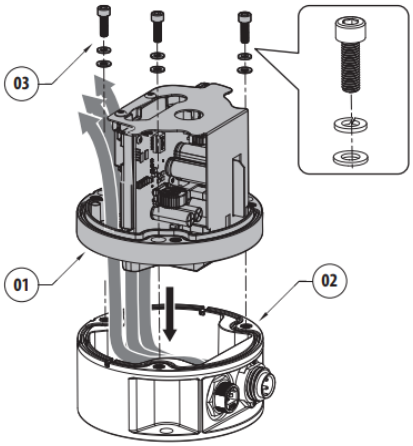

■設置面への固定

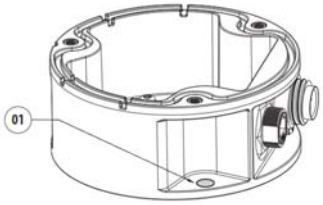

01)ブラケット固定用ネジ穴：φ9mm　M8
設置面に固定するためのネジ類は付属しません。
設置面に合わせて、適正なネジ・ボルトをご用意ください。

■ウォールブラケットTHW-WAAとTHW-P4AAの固定
付属のボルト、スプリングワッシャー、大ワッシャーの順番で締めます。

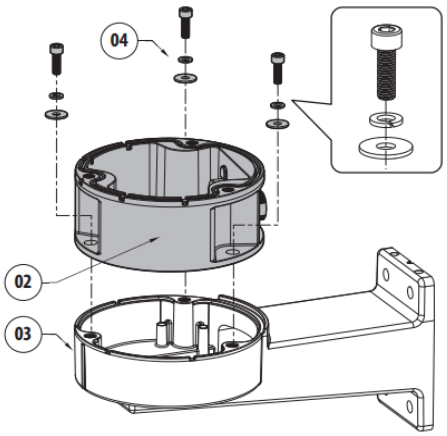

■付属のEthernetケーブルコネクタ結線
①下図の順番でケーブルを通します。

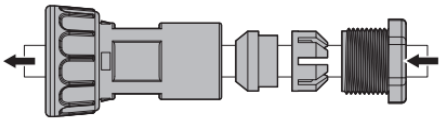

②入線後、付属のRJ45コネクタを加工します。
結線定義　TIA/EIA-568-B

1：　橙/白	5：　青/白
2：　橙	6：　緑
3：　緑/白	7：　茶/白
4：　青	8：　茶

③プラグ内にRJ45コネクタ(06)が収まるまでケーブル(05)を引きます。コネクタのパッキンなども確実に挿入し、シーリングキャップ(07)を締込みます。
注)シーリングキャップ(07)締め付けトルク：　0.9～1Nm

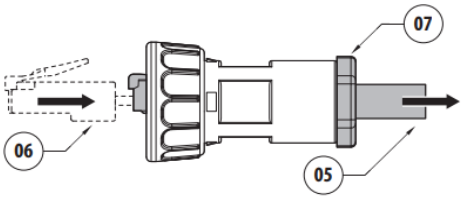

完成姿

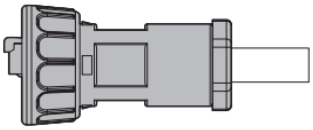

■電源/IOケーブル　4ピンコネクタ結線

ブラケット内側ピン配列

ブラケット外側ピン配列

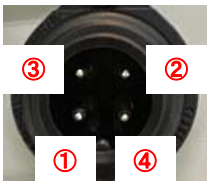

1：　青
2：　赤
3：　白
4：　GND　黄/緑

注)キャップ締め付けトルク：　0.3～0.35Nm

株式会社スリーディー
154-0004　東京都世田谷区太子堂4-1-1　TEL：03-5431-5971　FAX：03-5431-5970　e-mail：info@3d-inc.co.jp