Copyright(C)2010 3D Corporation

THS-G-WT5

Washer Pump & Tanks 5L for THS-G-W24 & THS-V300-WH

ウォッシャーポンプ&タンク5L　THS-G-W24/THS-V300-WHシリーズ用（接点動作）

※THS-G-W24　G用ワイパー、もしくは、THS-V300WHとセットで取り付けてください。ノズルは、それらに付帯します。

材質	タンク：ポリエチレン、メタルケージ：ステンレススチール
重量	3.5kg
外形寸法（WxHxD）	217x272x254 mm
使用電源/消費電力	AC24V 1.8A /AC120V 0.6A /AC230V 0.3A　*FUSE挿入位置にて選択可
貯水容量	5リットル
揚水能力	（流量目安）　1L/分　※継続吐出しの場合
	※実際の流量は、ポンプとワイパーの距離によります。
チューブ	長さ　5m　※ノズルは、THS-G-W24ワイパー/THS-V300-WHに付属
	径　外径　6mm、内径　4mm
	材質　ゴムの類　※紫外線硬化対策済
周囲温度	-10℃～60℃（不凍液使用時）　　-25℃での運用実績あり
	水温が3℃未満の場合は、車両用の不凍液などを水に入れてご使用ください。
防水防塵保護等級	IP66　EN60529
適合規格	電気安全性(CE)：　EN60950-1、EN62368-1
	電磁両立性(CE)：　EN50130-4、EN61000-6-3、EN55032(ClassB)、FCC part15(ClassB)
	屋外設置(CE)：　EN60950-22
	EAC

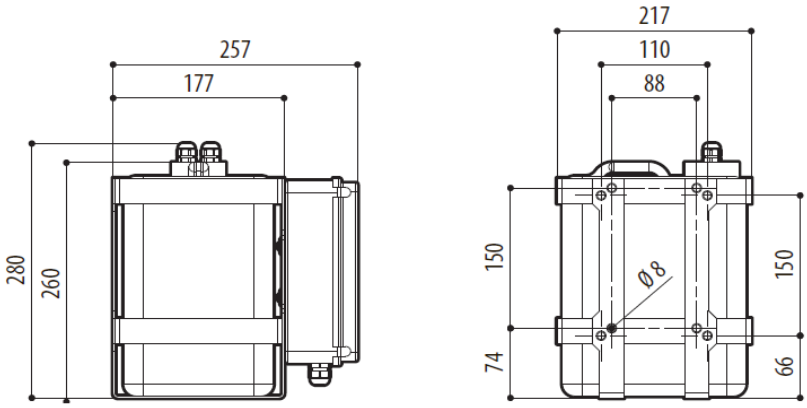

■ウォッシャーの制御について

カメラハウジングTHS-G用のワイパーTHS-G-W24か、ワイパー付きカメラハウジングTHS-V300-WHなどと組合せます。
ステンレス製モデルもあります。
ドライコンタクトで接点制御します。
ON/OFFスイッチをご用意いただき、ウォッシャーへの電源線に取り付けます。
スイッチを入れるとウォッシャーポンプが水を押出します。押している間、水は送出されます。

製品の仕様・デザインは予告なく変更することがあります。

Jan-24

株式会社スリーディー
154-0004　東京都世田谷区太子堂4-1-1　TEL：03-5431-5971　FAX：03-5431-5970　e-mail：info@3d-inc.co.jp