Copyright(C)2024 3D Corporation

TPS-EXI340NW

Explosion-Proof Full HD camera with wiper built in x40 Zoom camera

耐圧防爆フルHD光学40倍PTZカメラ　ワイパー付　ネットワーク・アナログビデオ出力

光学40倍ズームフルHDカメラモジュール内蔵　f4.25～170mm
ステンレス製　AISI316L(SUS316L)
対腐食、耐薬品、耐塩
ワイパー標準装備
赤外線LED搭載　照射距離目安50m程度
映像出力　IP（ONVIF対応）/CVBS、制御　RS485
周囲温度　-40℃～＋67℃
水平/垂直回転　360°　エンドレス
回転スピード：　0.025°　～60°　/秒可変　（最大120°　/秒）
入力電圧仕様：　AC24V
防水防塵保護等級　IP66
TIIS防爆検定番号　TC22878X
防爆等級　ⅡＣ T6

オプション：　AC24V電源TY-S24-350VA

撮像素子	1/2.8″ CMOS　2.18メガピクセル（H1945xV1109）
解像度	フルHD　1920x1080
レンズ	f4.25mm(F1.6)～170mm(F4.95)　光学40倍ズーム　電子ズーム32倍　計1280倍
撮影画角(HxV)	WIDE：66.35°　x 39.98°　、　TELE：1.9°　x 1.11°
最低照度	カラー0.01 lux（1/30s）　白黒0.002 lux（1/30s）、　カラーDSS　0.001 lux(1/1s)　白黒0.0002 lux
利得調整（AGC）	0～10段階
シャッタースピード	1/1～1/30,000秒
アイリス	Close～F1.6
フォーカス	Auto/One Push/Manual
撮影至近距離	0.1 / 1.5 / 3.0 / 5.0 /10 m
デジタルスローシャッター	Off / 2x / 4x / x8 / x16 / x32
フリッカレス	Off/On/Auto
デイナイト	Auto/Day/Night
ホワイトバランス	Auto / One Push / Manual / Indoor / Outdoor
逆光補正	Off / BLC / HLC / WDR
ノイズリダクション	2D、3D、2D+3D
明るさ	0～14段階
シャープネス	0～15段階
デジタルWDR	Off/Manual/Auto
デフォッグ	Off/Manual/Auto
プライバシーマスク	Off/On 8エリア
動き検知	Off/On 4エリア
水平・垂直回転範囲/速度	360°　エンドレス、　'0.025°　～120°　/秒　標準60°　/秒
バックラッシュ	0.1
機能	オートパン8、ツアー8、グループ8
プリセット数/精度	最大255　/　0.1°
ONVIF	プロファイルS
IP	IPv4
画像圧縮方式	H.264/H.265/ MJPEG
解像度/フレームレート	340x240　～　最大1920x1080　8段階　/　1～60FPSより設定
ネットワークプロトコル	TCP/IP, UDP/IP, RTP(UDP), RTP(TCP), RTCP. RTSP, NTP, HTTP, HTTPS, SSL,
	DHCP, PPPoE, FTP, SMTP, ICMP, IGMP, SNMPv1/v2/v3(MIB-2), ARP, DNS, DDNS
ストリーミング	プライマリ：H.264、セカンダリ：H.264/MJPEG
ネットワークインターフェース	Ethernet 10/100/1000base-T(RJ-45)
電源　/　消費電力	AC24V±10% 50/60Hz　/　最大100W
寸法/重量	W340xD209xH383mm　/　約26kg
最大回転半径	水平φ562mm、垂直φ322mm
材質	本体：ステンレススチール　SUS316L、　前面窓：強化ガラス
表面処理	サンドブラスト

製品向上のため、仕様及びデザインは予告なく変更します　　Sep-24

株式会社スリーディー
154-0004　東京都世田谷区太子堂4-1-1　TEL：03-5431-5971　FAX：03-5431-5970　e-mail：info@3d-inc.co.jp

Copyright(C)2024 3D Corporation

TPS-EXI340NW

Explosion-Proof Full HD camera with wiper built in x40 Zoom camera

耐圧防爆フルHD光学40倍PTZカメラ　ワイパー付　ネットワーク・アナログビデオ出力

設置環境	屋内・屋外
周囲温度/動作環境温度	-40℃～67℃ / -20℃～55℃
動作環境湿度	5%～95%(結露なきこと)
防水防塵保護等級	IP66
防爆保護等級	ⅡC T6
防爆検定合格番号	TC22878X
オプション	カメラ電源　TY-S24-350VA、カメラコントローラー　TPD-400E-SCTなど
	その他設置金具、サージプロテクターなど　ご相談ください。

■外形寸法

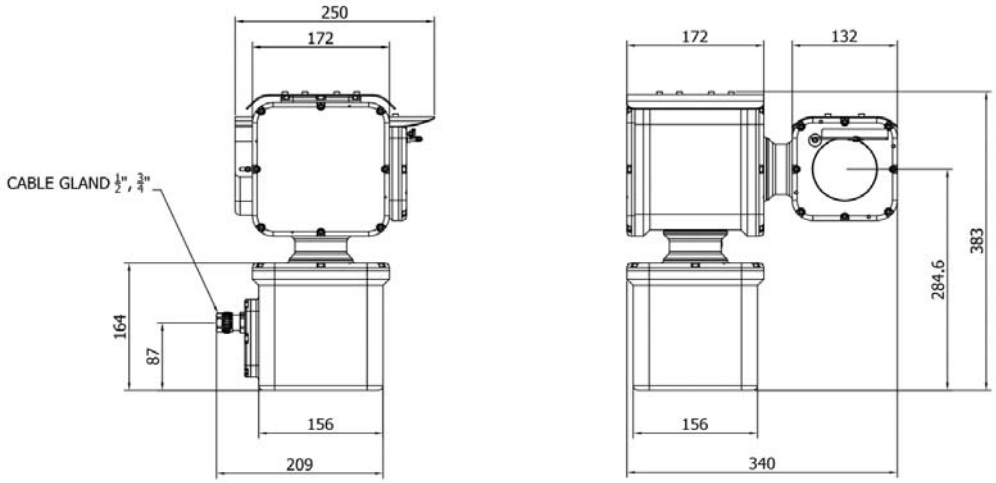

■回転半径

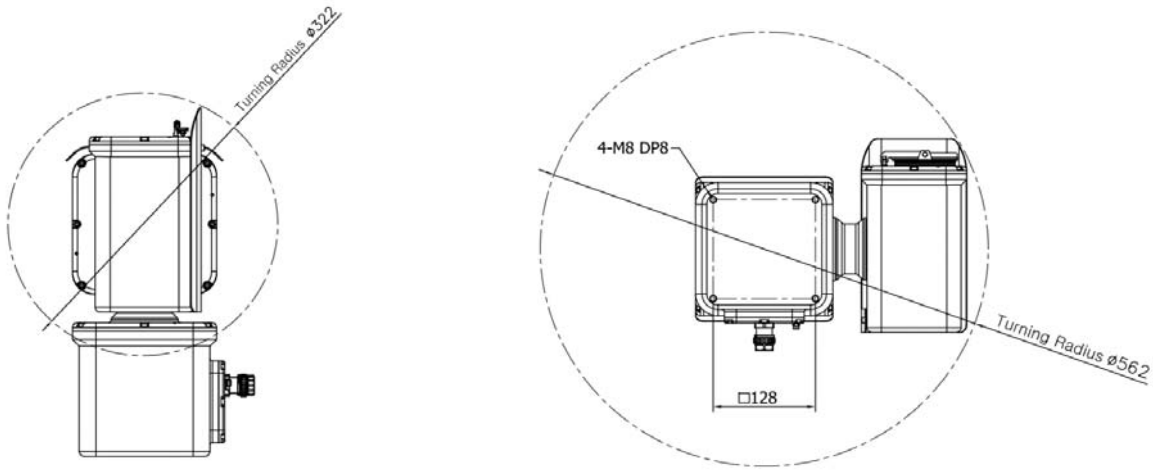

■外装ケーブル　2m

仕上がり外径:　14.5mm(±0.5mm)
耐油性、耐燃料性、耐炭化水素性
ハロゲンフリー、RoHsS
難燃性、耐候性:紫外線、UV、オゾン、水
使用環境温度:　-50℃～80℃

外皮		ウレタン特殊TPU / PUR / 色　オレンジ
イーサネット		CAT5e 外径6.5mm
同軸	CVBS	
制御線	RS485	AWG24 x 2
電源線	AC24V	AWG24 x 2

製品向上のため、仕様及びデザインは予告なく変更します

Sep-24

株式会社スリーディー
154-0004　東京都世田谷区太子堂4-1-1　TEL:03-5431-5971　FAX:03-5431-5970　e-mail:info@3d-inc.co.jp