Copyright(C)2006 3D Corporation

TLV-6539DC-CS

Vari-Zoom Lens　6.5〜39mm　F1.4

6.5-39mmバリフォーカルズームDC自動絞りレンズ

画面寸法	1/3"
マウント	CS
焦点距離	6.5-39mm
絞り範囲	F1.4〜360
画角 (対角×水平×垂直)	ワイド時:50.6°×40.5°×31.0°
	テレ時:18.8°×7.0°×5.3°
最短撮影距離	0.8m
至近距離時の撮影範囲	ワイド時:62.1 (水平) ×47.4cm (垂直)
	テレ時:12.2(水平) ×9.6cm(垂直)
外形寸法 (径×高さ×長さ)	59.0×48.0×72.6mm
重量	130g
注記	マニュアル　フォーカス
	マニュアル　ズーム (ズーム機構)
	DCオートアイリス
	4Pコネクター付

【外観図】

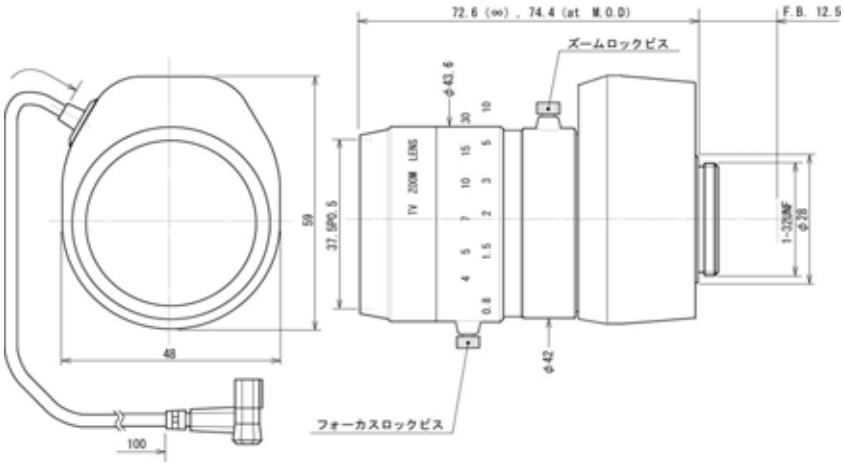

【回路図】

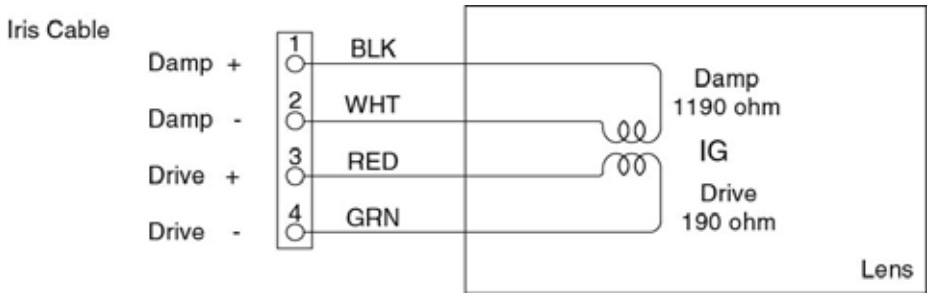

株式会社スリーディー
158-0098 東京都世田谷区上用賀4-24-9　TEL:03-5451-0511　FAX:03-5451-0510　e-mail:info@3d-inc.co.jp